INSTALLATIONSHANDBOK

Split System luftkonditioneringsaggregat

FFQ25C2VEB
FFQ35C2VEB
FFQ50C2VEB
FFQ60C2VEB

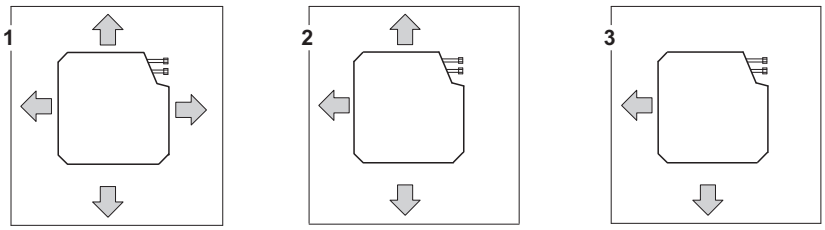

1

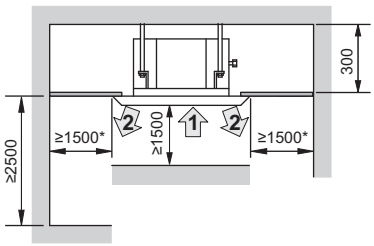

2

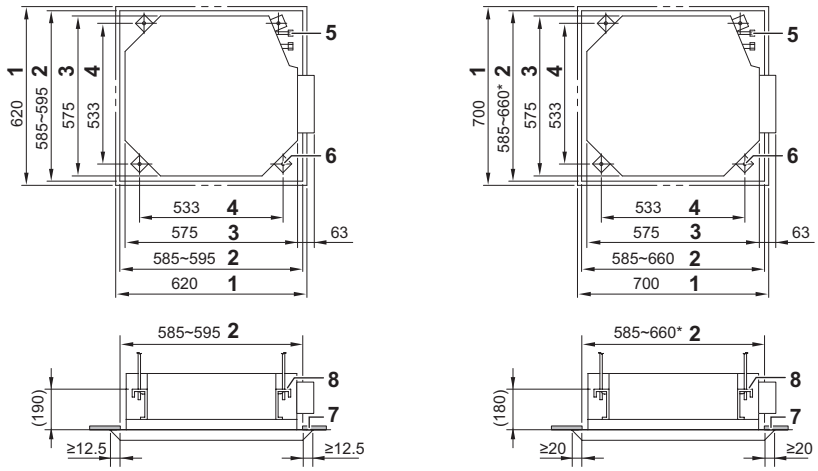

3.1 3.2

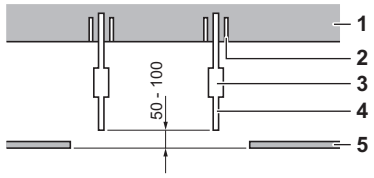

4

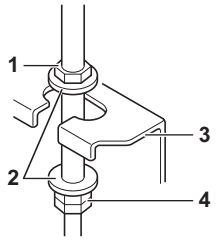

5

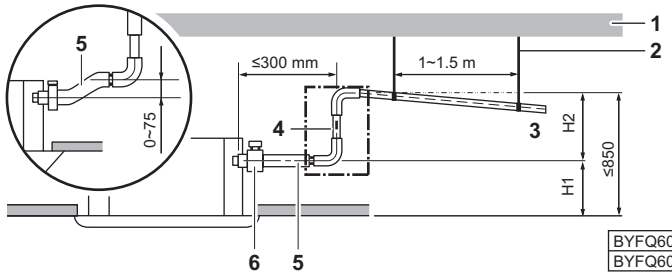

	H1	H2
BYFQ60C	205 mm	≤645 mm
BYFQ60B	220 mm	≤630 mm

6

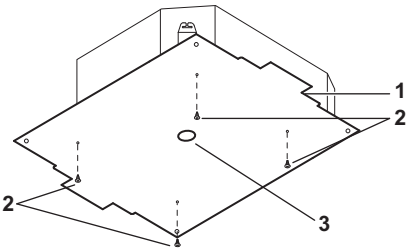

7

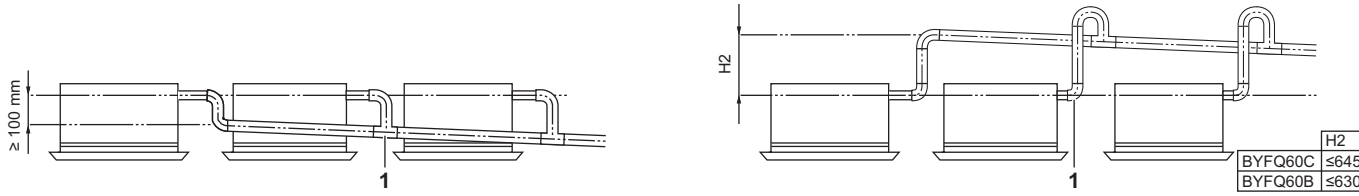

	H2
BYFQ60C	≤645 mm
BYFQ60B	≤630 mm

8

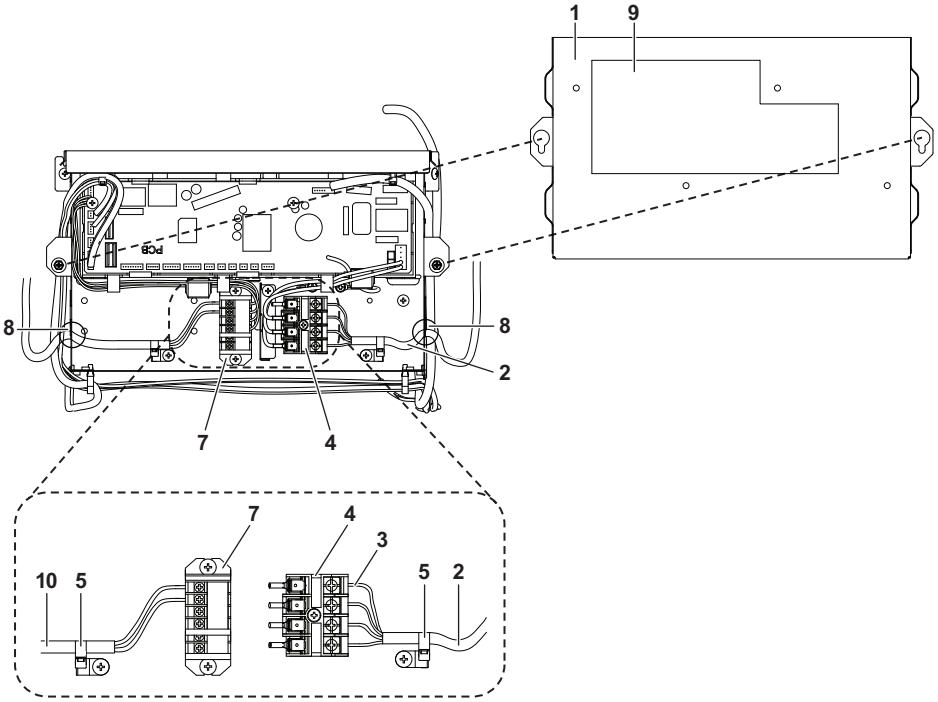

9

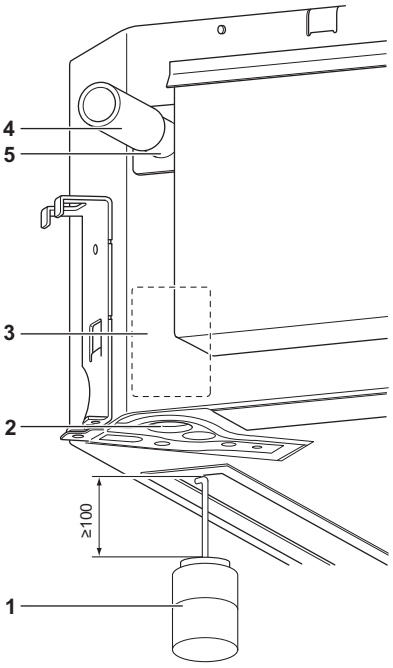

10

CE - DECLARATION-OF-CONFORMITY
CE - KONFORMITÄTSERKLÄRUNG
CE - DECLARATION-DE-CONFORMITE
CE - CONFORMITEITSVERKLARING
CE - DECLARACION-DE-CONFORMIDAD
CE - DICHIARAZIONE-DI-CONFORMITA
CE - ΔΗΛΩΣΗ ΣΥΜΜΟΡΦΩΣΗΣ
CE - DECLARAÇÃO-DE-CONFORMIDADE
CE - ЗАЯВЛЕНИЕ-О-СООТВЕТСТВИИ
CE - OVERENSSTEMMELSESERKLÆRING
CE - FÖRSÄKRAN-OM-ÖVERENSTÄMMELSE
CE - ERKLÆRING OM-SAMSVAR
CE - ILMOITUS-YHDENMUKAISUUDESTA
CE - PROHLÁŠENÍ-O-SHODĚ
CE - IZJAVA-O-USKLAĐENOSTI
CE - MEGFELELŐSÉGI-NYILATKOZAT
CE - DEKLARACJA-ZGODNOŚCI
CE - DECLARAŢIE-DE-CONFORMITATE
CE - IZJAVA O SKLADNOSTI
CE - VASTAVUSDEKLARATSIOON
CE - ДЕКЛАРАЦИЯ-ЗА-СЪОТВЕТСТВИЕ
CE - ATITIKTIES-DEKLARACIJA
CE - ATBILSTĪBAS-DEKLARĀCIJA
CE - VYHLÁSENIE-ZHODY
CE - UYGUNLUK-BEYANI

Daikin Industries Czech Republic s.r.o.

01 (GB) declares under its sole responsibility that the air conditioning models to which this declaration relates:
02 (D) erklärt auf seine alleinige Verantwortung daß die Modelle der Klimageräte für die diese Erklärung bestimmt ist:
03 (F) déclare sous sa seule responsabilité que les appareils d'air conditionné visés par la présente déclaration:
04 (NL) verklaart hierbij op eigen exclusieve verantwoordelijkheid dat de airconditioning units waarop deze verklaring betrekking heeft:
05 (E) declara baja su única responsabilidad que los modelos de aire acondicionado a los cuales hace referencia la declaración:
06 (I) dichiara sotto sua responsabilità che i condizionatori modello a cui è riferita questa dichiarazione:
07 (GR) δηλώνει με αποκλειστική της ευθύνη ότι τα μοντέλα των κλιματιστικών συσκευών στα οποία αναφέρεται η παρούσα δήλωση:
08 (P) declara sob sua exclusiva responsabilidade que os modelos de ar condicionado a que esta declaração se refere:
09 (RUS) заявляет, исключительно под свою ответственность, что модели кондиционеров воздуха, к которым относится настоящее заявление:
10 (DK) erklærer under eneansvar, at klimaanlægmodellerne, som denne deklaration vedrører:
11 (S) deklarerar i egenskap av huvudansvarig, att luftkonditioneringsmodellerna som berörs av denna deklaration innebär att:
12 (N) erklærer et fullstendig ansvar for at de luftkondisjoneringsmodeller som berøres av denne deklarasjon, innebærer at:
13 (FIN) ilmoittaa yksinomaan omalla vastuullaan, että tämän ilmoituksen tarkoittamat ilmastointilaitteiden mallit:
14 (CZ) prohlašuje ve své plné odpovědnosti, že modely klimatizace, k nimž se toto prohlášení vztahuje:
15 (HR) izjavljuje pod isključivo vlastitom odgovornošću da su modeli klima uređaja na koje se ova izjava odnosi:
16 (H) teljes felelőssége tudatában kijelenti, hogy a klímaberendezés modellek, melyekre e nyilatkozat vonatkozik:
17 (PL) deklaruje na własną i wyłączną odpowiedzialność, że modele klimatyzatorów, których dotyczy niniejsza deklaracja:
18 (RO) declară pe proprie răspundere că aparatele de aer condiţionat la care se referă această declaraţie:
19 (SLO) z vso odgovornostjo izjavlja, da so modeli klimatskih naprav, na katere se izjava nanaša:
20 (EST) kinnitab oma täielikul vastutusel, et käesoleva deklaratsiooni alla kuuluvad kliimaseadmete mudelid:
21 (BG) декларира на своя отговорност, че моделите климатична инсталация, за които се отнася тази декларация:
22 (LT) visiška savo atsakomybe skelbia, kad oro kondicionavimo prietaisų modeliai, kuriems yra taikoma ši deklaracija:
23 (LV) ar pilnu atbildību apliecina, ka tāliāk uzskaitīto modeļu gaisa kondicionētāji, uz kuriem attiecas šī deklarācija:
24 (SK) vyhlasuje na vlastnú zodpovednosť, že tieto klimatizačné modely, na ktoré sa vzťahuje toto vyhlásenie:
25 (TR) tamamen kendi sorumluluğunda olmak üzere bu bildirinin ilgili olduğu klima modellerinin aşağıdaki gibi olduğunu beyan eder:

FFQ25C2VEB, FFQ35C2VEB, FFQ50C2VEB, FFQ60C2VEB,

01 are in conformity with the following standard(s) or other normative document(s), provided that these are used in accordance with our instructions:
02 der/den folgenden Norm(en) oder einem anderen Normdokument oder -dokumenten entspricht/entsprechen, unter der Voraussetzung, daß sie gemäß unseren Anweisungen eingesetzt werden:
03 sont conformes à la/aux norme(s) ou autre(s) document(s) normatif(s), pour autant qu'ils soient utilisés conformément à nos instructions:
04 conform de volgende norm(en) of één of meer andere bindende documenten zijn, op voorwaarde dat ze worden gebruikt overeenkomstig onze instructies:
05 están en conformidad con la(s) siguiente(s) norma(s) u otro(s) documento(s) normativo(s), siempre que sean utilizados de acuerdo con nuestras instrucciones:
06 sono conformi al(i) seguente(i) standard(s) o altro(i) documento(i) a carattere normativo, a patto che vengano usati in conformità alle nostre istruzioni:
07 είναι σύμφωνα με το(α) ακόλουθο(α) πρότυπο(α) ή άλλο έγγραφο(α) κανονισμών, υπό την προϋπόθεση ότι χρησιμοποιούνται σύμφωνα με τις οδηγίες μας:
08 estão em conformidade com a(s) seguinte(s) norma(s) ou outro(s) documento(s) normativo(s), desde que estes sejam utilizados de acordo com as nossas instruções:
09 соответствуют следующим стандартам или другим нормативным документам, при условии их использования согласно нашим инструкциям:
10 overholder følgende standard(er) eller andet/andre retningsgivende dokument(er), forudsat at disse anvendes i henhold til vore instrukser:
11 respektive utrustning är utförd i överensstämmelse med och följer följande standard(er) eller andra normgivande dokument, under förutsättning att användning sker i överensstämmelse med våra instruktioner:
12 respektive utstyr er i overensstemmelse med følgende standard(er) eller andre normgivende dokument(er), under forutsetning av at disse brukes i henhold til våre instrukser:
13 vastaavat seuraavien standardien ja muiden ohjeellisten dokumenttien vaatimuksia edellyttäen, että niitä käytetään ohjeidemme mukaisesti:
14 za předpokladu, že jsou využívány v souladu s našimi pokyny, odpovídají následujícím normám nebo normativním dokumentům:
15 u skladu sa slijedećim standardom(ima) ili drugim normativnim dokumentom(ima), uz uvjet da se oni koriste u skladu s našim uputama:
16 megfelelnek az alábbi szabvány(ok)nak vagy egyéb irányadó dokumentum(ok)nak, ha azokat előírás szerint használják:
17 spełniają wymogi następujących norm i innych dokumentów normalizacyjnych, pod warunkiem że używane są zgodnie z naszymi instrukcjami:
18 sunt în conformitate cu următorul (următoarele) standard(e) sau alt(e) document(e) normativ(e), cu condiţia ca acestea să fie utilizate în conformitate cu instrucţiunile noastre:
19 skladni z naslednjimi standardi in drugimi normativi, pod pogojem, da se uporabljajo v skladu z našimi navodili:
20 on vastavuses järgmis(t)e standardi(te)ga või teiste normatiivsete dokumentidega, kui neid kasutatakse vastavalt meie juhenditele:
21 съответстват на следните стандарти или други нормативни документи, при условие, че се използват съгласно нашите инструкции:
22 atitinka žemiau nurodytus standartus ir (arba) kitus norminius dokumentus su sąlyga, kad yra naudojami pagal mūsų nurodymus:
23 tad, ja lietoti atbilstoši ražotāja norādījumiem, atbilst sekojošiem standartiem un citiem normatīviem dokumentiem:
24 sú v zhode s nasledovnou(ými) normou(ami) alebo iným(i) normatívnym(i) dokumentom(ami), za predpokladu, že sa používajú v súlade s našim návodom:
25 ürününün, talimatlarımıza göre kullanılması koşuluyla aşağıdaki standartlar ve norm belirten belgelerle uyumludur:

EN60335-2-40,

01 following the provisions of:
02 gemäß den Vorschriften der:
03 conformément aux stipulations des:
04 overeenkomstig de bepalingen van:
05 siguiendo las disposiciones de:
06 secondo le prescrizioni per:
07 με τήρηση των διατάξεων των:
08 de acordo com o previsto em:
09 в соответствии с положениями:
10 under iagttagelse af bestemmelserne i:
11 enligt villkoren i:
12 gitt i henhold til bestemmelsene i:
13 noudattaen määräyksiä:
14 za dodržení ustanovení předpisu:
15 prema odredbama:
16 követi a(z):
17 zgodnie z postanowieniami Dyrektyw:
18 în urma prevederilor:
19 ob upoštevanju določb:
20 vastavalt nõuetele:
21 следвайки клаузите на:
22 laikantis nuostatų, pateikiamų:
23 ievērojot prasības, kas noteiktas:
24 održiavajúc ustanovenia:
25 bunun koşullanna uygun olarak:

Machinery 2006/42/EC **
Electromagnetic Compatibility 2004/108/EC *
Low Voltage 2006/95/EC

01 Directives, as amended.
02 Direktiven, gemäß Änderung.
03 Directives, telles que modifiées.
04 Richtlijnen, zoals geamendeerd.
05 Directivas, según lo enmendado.
06 Direttive, come da modifica.
07 Οδηγιών, όπως έχουν τροποποιηθεί.
08 Directivas, conforme alteração em.
09 Директив со всеми поправками.
10 Direktiver, med senere ændringer.
11 Direktiv, med företagna ändringar.
12 Direktiver, med foretatte endringer.
13 Direktiivejä, sellaisina kuin ne ovat muutettuina.
14 v platném znění.
15 Smjernice, kako je izmijenjeno.
16 irányelv(ek) és módosításaik rendelkezéseit.
17 z późniejszymi poprawkami.
18 Directivelor, cu amendamentele respective.
19 Direktive z vsemi spremembami.
20 Direktiivid koos muudatustega.
21 Директиви, с техните изменения.
22 Direktyvose su papildymais.
23 Direktīvās un to papildinājumos.
24 Smernice, v platnom znení.
25 Değiştirilmiş halleriyle Yönetmelikler.

01 **Note** * as set out in <A> and judged positively by <B> according to the **Certificate** <C>.
02 **Hinweis** * wie in <A> aufgeführt und von <B> positiv beurteilt gemäß **Zertifikat** <C>.
03 **Remarque** * tel que défini dans <A> et évalué positivement par <B> conformément au **Certificat** <C>.
04 **Bemerk** * zoals vermeld in <A> en positief beoordeeld door <B> overeenkomstig **Certificaat** <C>.
05 **Nota** * como se establece en <A> y es valorado positivamente por <B> de acuerdo con el **Certificado** <C>.
06 **Nota** * delineato nel <A> e giudicato positivamente da <B> secondo il **Certificato** <C>.
07 **Σημείωση** * όπως καθορίζεται στο <A> και κρίνεται θετικά από το <B> σύμφωνα με το **Πιστοποιητικό** <C>.
08 **Nota** * tal como estabelecido em <A> e com o parecer positivo de <B> de acordo com o **Certificado** <C>.
09 **Примечание** * как указано в <A> и в соответствии с положительным решением <B> согласно **Свидетельству** <C>.
10 **Bemærk** * som anført i <A> og positivt vurderet af <B> i henhold til **Certifikat** <C>.
11 **Information** * enligt <A> och godkänts av <B> enligt **Certifikatet** <C>.
12 **Merk** * som det fremkommer i <A> og gjennom positiv bedømmelse av <B> ifølge **Sertifikat** <C>.
13 **Huom** * jotka on esitetty asiakirjassa <A> ja jotka <B> on hyväksynyt **Sertifikaatin** <C> mukaisesti.
14 **Poznámka** * jak bylo uvedeno v <A> a pozitivně zjištěno <B> v souladu s **osvědčením** <C>.
15 **Napomena** * kako je izloženo u <A> i pozitivno ocijenjeno od strane <B> prema **Certifikatu** <C>.
16 **Megjegyzés** * a(z) <A> alapján, a(z) <B> igazolta a megfelelést, a(z) <C> **tanúsítvány** szerint.
17 **Uwaga** * zgodnie z dokumentacją <A>, pozytywną opinią <B> i **Świadectwem** <C>.
18 **Notă** * aşa cum este stabilit în <A> şi apreciat pozitiv de <B> în conformitate cu **Certificatul** <C>.
19 **Opomba** * kot je določeno v <A> in odobreno s strani <B> v skladu s **certifikatom** <C>.
20 **Märkus** * nagu on näidatud dokumendis <A> ja heaks kiidetud <B> järgi vastavalt **sertifikaadile** <C>.
21 **Забележка** * както е изложено в <A> и оценено положително от <B> съгласно **Сертификата** <C>.
22 **Pastaba** * kaip nustatyta <A> ir kaip teigiamai nuspręsta <B> pagal **Sertifikatą** <C>.
23 **Piezīmes** * kā norādīts <A> un atbilstoši <B> pozitīvajam vērtējumam saskaņā ar **sertifikātu** <C>.
24 **Poznámka** * ako bolo uvedené v <A> a pozitívne zistené <B> v súlade s **osvedčením** <C>.
25 **Not** * <A>'da belirtildiği gibi ve <C> **Sertifikasına** göre <B> tarafından olumlu olarak değerlendirildiği gibi.

<A>	DAIKIN.TCF.021G16/02-2013
<B>	DEKRA (NB0344)
<C>	2024351–QUA/EMC02–4565

01 ** DICz*** is authorised to compile the Technical Construction File.
02 ** DICz*** hat die Berechtigung die Technische Konstruktionsakte zusammenzustellen.
03 ** DICz*** est autorisé à compiler le Dossier de Construction Technique.
04 ** DICz*** is bevoegd om het Technisch Constructiedossier samen te stellen.
05 ** DICz*** está autorizado a compilar el Archivo de Construcción Técnica.
06 ** DICz*** è autorizzata a redigere il File Tecnico di Costruzione.
07 ** Η DICz*** είναι εξουσιοδοτημένη να συντάξει τον Τεχνικό φάκελο κατασκευής.
08 ** A DICz*** está autorizada a compilar a documentação técnica de fabrico.
09 ** Компания DICz*** уполномочена составить Комплект технической документации.
10 ** DICz*** er autoriseret til at udarbejde de tekniske konstruktionsdata.
11 ** DICz*** är bemyndigade att sammanställa den tekniska konstruktionsfilen.
12 ** DICz*** har tillatelse til å kompilere den Tekniske konstruksjonsfilen.
13 ** DICz*** on valtuutettu laatimaan Teknisen asiakirjan.
14 ** Společnost DICz*** má oprávnění ke kompilaci souboru technické konstrukce.
15 ** DICz*** je ovlašten za izradu Datoteke o tehničkoj konstrukciji.
16 ** A DICz*** jogosult a műszaki konstrukciós dokumentáció összeállítására.
17 ** DICz*** ma upoważnienie do zbierania i opracowywania dokumentacji konstrukcyjnej.
18 ** DICz*** este autorizat să compileze Dosarul tehnic de construcţie.
19 ** DICz*** je pooblaščen za sestavo datoteke s tehnično mapo.
20 ** DICz*** on volitatud koostama tehnilist dokumentatsioonI.
21 ** DICz*** е оторизирана да състави Акта за техническа конструкция.
22 ** DICz*** yra įgaliota sudaryti šį techninės konstrukcijos failą.
23 ** DICz*** ir autorizēts sastādīt tehnisko dokumentāciju.
24 ** Spoločnosť DICz*** je oprávnená vytvoriť súbor technickej konštrukcie.
25 ** DICz*** Teknik Yapı Dosyasını derlemeye yetkilidir.

***DICz = Daikin Industries Czech Republic s.r.o.

3P323721–4C

DAIKIN

Takayuki Fujii
Managing Director
1st of March 2013

DAIKIN INDUSTRIES CZECH REPUBLIC s.r.o.
U Nové Hospody 1/1155, 301 00 Plzeň Skvrňany,
Czech Republic

Innehåll

Sida

Före installationen 1
Välja installationsplats 2
Installationsförberedelser 3
Installation av inomhusenheten 3
Anslutning av köldmedierör 4
Dräneringsrörinstallationen 5
Elektrisk ledningsdragning 6
Anslutningsexempel och hur du ställer in fjärrkontrollen 7
Exempel på kabeldragning 8
Installation av dekorationspanelen 8
Inställningar 8
Provkörning 9
Kopplingsschema 10

LÄS DESSA INSTRUKTIONER NOGGRANT FÖRE INSTALLATIONEN. SPARA HANDBOKEN PÅ LÄTTILLGÄNGLIG PLATS FÖR FRAMTIDA BRUK SOM REFERENS.

FELAKTIG INSTALLATION ELLER ANSLUTNING AV UTRUSTNING ELLER TILLBEHÖR KAN ORSAKA ELEKTRISK CHOCK, KORTSLUTNING, LÄCKAGE, BRAND ELLER ANNAN SKADA PÅ UTRUSTNINGEN. ANVÄND ENDAST TILLBEHÖR FRÅN DAIKIN SOM ÄR SPECIELLT TILLVERKADE FÖR ATT ANVÄNDAS MED UTRUSTNINGEN OCH LÅT EN UTBILDAD INSTALLATÖR INSTALLERA DEM.

OM DU HAR FRÅGOR ANGÅENDE INSTALLATIONS-FÖRFARANDET ELLER ANVÄNDNINGEN TAR DU KONTAKT MED NÄRMASTE DAIKIN ÅTERFÖRSÄLJARE FÖR RÅD OCH INFORMATION.

Den engelska texten är originalinstruktionerna. Övriga språk är översättningar av originalinstruktionerna.

Före installationen

- Lämna enheten i dess förpackning tills den förts till installationsplatsen. Vid uppackningen ska du använda en sele av mjukt material eller skyddsplåtar och ett rep vid lyftningen för att undvika skador eller repor på enheten.
  När du packar upp enheten eller när du flyttar enheten efter uppackning ska du se till att enheten lyfts med hjälp av upphängningskonsolen utan att utöva något tryck på andra delar, speciellt på köldmedie- eller dräneringsrör eller andra hartsdelar.
- Se installationshandboken för utomhusenheten för objekt som inte beskrivs i den här handboken.
- Försiktighet vad gäller köldmedieserien R410A:
  De anslutningsbara utomhusenheterna måste vara särskilt utformade för R410A.

Försiktighetsåtgärder

- Enheten får inte installeras eller användas i rum som nämns nedan.
  - Platser där det förekommer mineralolja eller luft med ångor från olja eller spray som i kök. (Plastdelar kan försämras.)
  - Där korrosiv gas som svavelhaltig gas finns: (Kopparrör och lödda delar kan oxidera.)
  - Där lättflyktig, brandfarlig gas t.ex. thinner eller bensin används.
  - Där maskiner som genererar elektromagnetiska vågor finns. (Kontrollsystemet kan skadas.)
  - Där luften innehåller höga halter av salt t.ex. luften i närheten av havet eller där spänningen varierar mycket (t.ex. i fabriker). Även i fordon eller fartyg.
- Vid förberedandet av installationsplatsen ska du använda det medföljande pappersmönstret för installationen.
- Installera inte tillbehör direkt på höljet. Borra hål i höljet kan skada elektriska ledningar och därmed orsaka brand.

Tillbehör

Kontrollera att följande tillbehör levererats tillsammans med enheten.

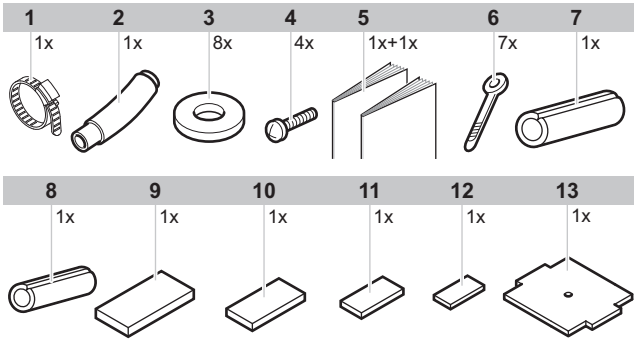

1	Metallklämma
2	Dräneringsslang
3	Bricka till upphängningskonsolen
4	Skruv
5	Installations- och drifthandbok
6	Klämma
7	Isolering för montering av gasrören
8	Isolering för montering av vätskerören
9	Stor tätningsdyna
10	Medium 1 Tätningsdyna
11	Medium 2 Tätningsdyna
12	Liten tätningsdyna
13	Pappersmönster för installation (klipp ut från övre delen av förpackningen)

Tillval

- Det finns två typer av fjärrkontroller: trådbunden och trådlös. Välj en fjärrkontroll enligt kundens behov och installera den på en lämplig plats.
  Se katalogerna och facklitteraturen för att välja en lämplig fjärrkontroll.
- En extra dekorationspanel behövs installeras på den här inomhusenheten.

Var extra försiktig med följande punkter under montering och gör en kontroll när du är klar med installationen

Bocka för ✓ efter kontroll	
☐	Är inomhusenheten ordentligt monterad? Enheten kan droppa, vibrera eller ge ifrån sig buller.
☐	Är gasläckagetestet klart? Det kan resultera i otillräcklig kylning eller uppvärmning.
☐	Är enheten ordentligt tätad? Kondensvatten kan droppa.
☐	Flödar dräneringsvattnet utan stopp? Kondensvatten kan droppa.
☐	Motsvarar matningsspänningen den som visas på märkplåten? Enheten kan sluta fungera och komponenter brännas ut.
☐	Är kablar och rör korrekt dragna? Enheten kan sluta fungera och komponenter brännas ut.
☐	Är enheten ordentligt jordad? Farligt vid elektriskt läckage.
☐	Stämmer rörstorleken överens med specifikationerna? Enheten kan sluta fungera och komponenter brännas ut.
☐	Ingenting blockerar luftut- eller luftinloppen för varken inomhus- eller utomhusenheterna? Det kan resultera i otillräcklig kylning eller uppvärmning.
☐	Har köldmedierörlängd och påfyllning av extra köldmedium antecknats? Köldmediemängd i systemet kanske inte är tydlig.

Anmärkningar för installatören

- Läs den här manualen noggrant för att säkerställa en korrekt installation. Instruera kunden noggrant om hur systemet fungerar och visa drifthandboken till inomhusenheten för honom/henne.
- Förklara för kunden vilket system som installerats. Var noga med att fylla i lämpliga installationsspecifikationer i kapitlet "Vad gör jag innan användning" i drifthandboken till utomhusenheten.

Välja installationsplats

När förhållandena i taket överskrider 30°C och det finns en relativ luftfuktighet på 80 %, eller när taket utsätts för kall luft, kan en extra isolering krävas (minst 10 mm tjocklek, polyetylenskum).

För denna enhet kan du välja olika luftflödesriktningar. Det är nödvändigt att köpa ett blockeringstillägg för att släppa ut luft i 3 eller 4 riktningar (stängda hörn).

Installera enheten så att luftventiler, belysning, eller maskiner nära enheten inte stör luftflödet.

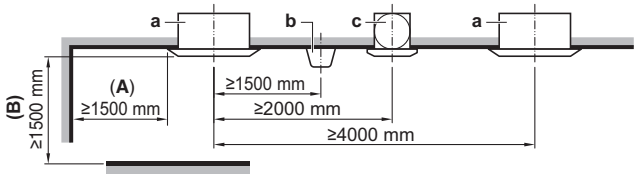

a	Inomhusenhet
b	Belysning Bilden beskriver en takbelysning, men en infälld takbelysning är inte begränsad.
c	Fläkt
A	Om luftutloppet är stängt ska en punkt markerad (A) vara minst 500 mm. Om både det högra och vänstra hörnet på detta luftutlopp är stängda ska punkten markerad (A) vara minst 200 mm.
B	≥1 500 mm från eventuell statisk volym

1 Välj en installationsplats där följande villkor är uppfyllda och som har din kunds godkännande.

- Där optimal luftfördelning kan säkerställas.
- Där ingenting blockerar luftflödet.
- Där kondensvattnet kan dräneras på rätt sätt.
- Där det tillfälliga taket inte syns på en lutning.
- Där det kan säkerställas att det finns tillräckligt med utrymme för underhåll och service.
- Där det inte finns risk för läckage av brandfarlig gas.
- Utrustningen är inte avsedd för användning i en potentiellt explosiv miljö.
- Där rörledningar mellan inomhus- och utomhusenheterna kan dras inom tillåten gräns. (Se installationshandboken för utomhusenheten.)
- Håll inomhusenheten, utomhusenheten, centrala rör och fjärrkontrollkablaget minst 1 meter från televisioner och radios. Detta är för att förhindra bildstörningar och buller hos de elektriska apparaterna. (Buller kan genereras beroende på de förhållanden under vilka den elektriska vågen genereras, även om 1 meter hålls.)
- När du installerar den trådlösa fjärrkontrollsatsen, kan avståndet mellan den trådlösa fjärrkontrollen och inomhusenheten vara kortare om det finns lysrör som är elektriskt startade i rummet. Inomhusenheten måste installeras så långt bort som möjligt från lysrör.

2 Takhöjd

Den här inomhusenheten kan installeras på tak med högst 3,5 m i höjd. Men det är nödvändigt att ändra inställningarna med fjärrkontrollen vid installation av enheten på en höjd över 2,7 m. För att undvika oavsiktlig beröring, är det rekommenderat att installera enheten högre än 2,5 m.
Läs i "Inställningar" på sidan 8 och i installationshandboken till dekorationspanelen.

3 Luftflödesriktningar

Välj de luftflödesriktningar som är bäst lämpade för rummet och installationspunkten. (För luftflöde i 3 riktningar är det nödvändigt att göra särskilda inställningar med hjälp av fjärrkontrollen och stänga luftflöden. Läs i installationshandboken för blockeringstillägget och för "Inställningar" på sidan 8. (Se bild 1)
(⇧: luftflödesriktning)

1	Luftflöde i alla riktningar
2	Luftflöde i 4 riktningar
3	Luftflöde i 3 riktningar

OBS! De luftflödesriktningar som visas på bild 1 är endast exempel på möjliga luftflödesriktningar.

4 Använd upphängningsbultar för installationen. Kontrollera om taket är tillräckligt starkt för att klara inomhusenhetens vikt. Om risk föreligger ska taket förstärkas innan enheten monteras.

(Installationsstegen är markerade på pappersritningen för installationen. Hänvisa till den för att kontrollera om det finns punkter som behöver förstärkas.)
Utrymme som krävs för installationen bild 2
(⇧: luftflödesriktning)

1	Luftutsläpp
2	Luftinlopp

OBS! Lämna 200 mm eller mer fritt utrymme på de platser som markerats med *, på sidorna där luftutloppet är stängt.

Installationsförberedelser

1 Förhållandet mellan taköppningen och enheten och suspensionsbultens position.
Om det finns en dekorationspanel
BYFQ60C: Se bild 3.1
BYFQ60B: Se bild 3.2

1 Dekorationspanelens mått
2 Taköppningens mått
3 Inomhusenhetens mått
4 Stigningsmått för upphängningsbulten
5 Köldmedierör
6 Upphängningsbult (x4)
7 Undertak
8 Hängfäste

■ Installera inspektionsöppningen på kopplingsboxens sida för att underlätta för underhåll och inspektion av kopplingsboxen och dräneringspumpen.

1 Inspektionsöppning

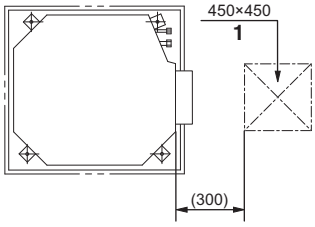

Om det finns en dekorationspanel BYFQ60B

OBS! Installation är möjligt med takstorleken 660 mm (markerat med*). Men, för att uppnå panelens överlappande mått på 20 mm måste avståndet mellan taket och enheten vara 45 mm eller mindre. Om avståndet mellan tak och enheten är mer än 45 mm ska takmaterial användas i området eller återställa taket.

2 Gör en taköppning för installation i om så behövs. (För befintliga tak.)
- Se pappersritningen vid installation för taköppningens mått.
- Skapa den taköppning som krävs för installationen.
  Från sidan av öppningen till höljets utgång eller inspektionsöppningen fyller du på med köldmediet och drar dräneringsrör och kablar för fjärrkontrollen (behövs inte för den trådlösa typen). Se varje rör- eller kabeldel.
- Efter att ha skapat taköppningen kan det vara nödvändigt att förstärka takbjälkar för att behålla taknivån och för att förhindra att det vibrerar. Konsultera byggfirman vid behov.

3 Installera upphängningsbultarna. (Använd en bult av storleken M8~M10.)

Använd ankare för befintliga tak och en nedsänkning, försänkta ankare eller annat system i nya tak för att förstärka taket så att det kan bära enhetens vikt. Justera avståndet till taket innan du fortsätter.
Installationsexempel (Se bild 4)

1 Takskiva
2 Ankare
3 Lång mutter eller spännmutter
4 Upphängningsbult
5 Undertak

OBS!
■ Alla ovanstående delar anskaffas lokalt.
■ För annan installation än standardinstallationen ska du kontakta din lokala återförsäljare för rådgivning.

Installation av inomhusenheten

När du installerar extra tillbehör (utöver dekorationspanelen) ska du också läsa i installationshandboken för extra tillbehör (tillval). Beroende på installationsförhållandena kan det vara enklare att installera de extra tillbehören före inomhusenheten installeras. Men, för befintliga tak ska alltid ett nytt luftintag installeras innan du installerar enheten.

1 Installera enheten i taköppningen.
- Fäst upphängningskonsolen vid upphängningsbulten. Se till att fästa det ordentligt med hjälp av en mutter och en bricka från överdelen och nederdelen av upphängningskonsolen.
- Fästa upphängningskonsolen (Se bild 5)

1 Mutter (anskaffas lokalt)
2 Bricka (levereras med enheten)
3 Hängfäste
4 Dubbelmutter (anskaffas lokalt)

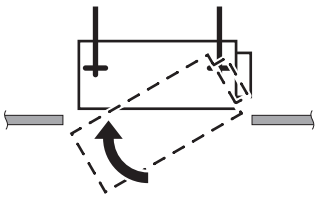

2 Fäst pappersritningen för installationen. (Endast för nya tak.)
- Pappersmönstret för installationen överensstämmer med måtten för öppningen i taket. Konsultera byggfirman vid behov.
- Centrum för taköppningen anges på pappersmönstret. Centrum för enheten anges på enhetens hölje.
- Det tryckta mönstret kan vridas 90° för att kunna visa korrekt mått på alla 4 sidor.
- Fäst pappersmönstret för installation på enheten med de medföljande skruvarna enligt bild 7 efter att du klippt ut det tryckta mönstret för installation från förpackningen.

1 Pappersmönstret
2 Skruvar (levereras med enheten)
3 Centrum för taköppningen

3 Justera enheten till rätt position för installation.

(Se "Installationsförberedelser" på sidan 3.)

4 Kontrollera om enheten är horisontellt inriktad.
- Installera inte enheten lutande. Inomhusenheten är utrustad med en inbyggd dräneringspump och en flottör. (Om enheten lutar i en riktning mot kondensatflödet (avrinningssidan högre upp) kan flottörfel uppstå och orsaka att vatten börjar droppa.)
- Kontrollera med vattenpass att enheten är plan i alla fyra hörnen, eller använd en vattenfylld plastslang, enligt bild bild 11.

1 Vattennivå
2 Plastslang

5 Ta bort pappersmönstret för installation. (Endast för nya tak.)

Anslutning av köldmedierör

Läs i installationshandboken som levererades med utomhusenheten för mer information om köldmedierör för utomhusenheten.

Utför värmeisolering helt på båda sidor av gas- och vätskeledningar. Annars kan det leda vattenläckage.

Kontrollera vilken typ av köldmedium som används före riggning av rören.

Installationen ska göras av en licensierad kyltekniker och valet av material och installation överensstämmer ska överensstämma med gällande nationella och internationella koder. I Europa är EN378 den gällande standard som ska användas.

- Använd en röravskärare och blänk som är lämpliga för R410A köldmedium.
- För att förhindra damm, fukt eller andra främmande föremål från att infiltrera röret ska du antingen klämma åt änden eller täcka den med tejp.
- Utomhusenheten är påfylld med köldmedium.
- För att förhindra vattenläckage, ska du värmeisolera helt på båda sidorna av gas- och vätskeledningarna. Vid användning av en värmepump, kan temperaturen hos gasledningar uppnå ca 120°C, och isolering som är tillräckligt värmebeständigt ska användas.
- Använd både skiftnyckel och momentnyckel när rören ansluts eller kopplas loss från enheten.

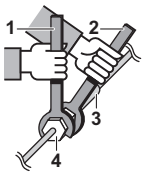

1	Momentnyckel
2	Rörnyckel
3	Rörkoppling
4	Kragmutter

- Blanda inte något annat än den angivna köldmediet, som luft, etc. i kylsystemet.
- Använd endast glödgat material för flänsanslutningar.
- Se Tabell 1 för flänsmutterns utrymmesmått och lämpliga åtdragningsmoment. (Om muttern dras åt för hårt kan kragkopplingen skadas, vilket leder till läckage.)

Tabell 1

Rör dimension	Åtdragningsmoment	Kragstorlek A (mm)	Kragform
Ø6,4	15~17 N•m	8,7~9,1	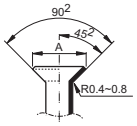
Ø9,5	33~39 N•m	12,8~13,2	
Ø12,7	50~60 N•m	16,2~16,6	

- När flänsmuttern ansluts ska flänsens insida smörjas med eter- eller esterolja. Dra sedan åt muttern 3 eller 4 varv för hand innan den dras fast.

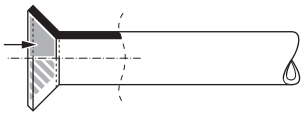

- Om köldmediegas läcker ut under arbetet ska området vädras ut. En giftig gas avges från köldmediegasen om den exponeras för eld.
- Se till att det inte finns någon köldmedieläcka. En giftig gas kan frigöras från köldmedium som läcker inomhus och utsätts för lågor från ett område med värmare, spis, etc.

- Slutligen, isolera enligt figuren nedan (använd de medföljande tillbehören)

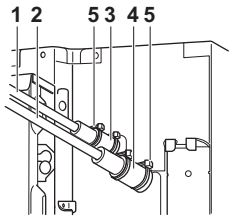

1	Vätskerör
2	Gasrör
3	Isolering för montering av vätskerören
4	Isolering för montering av gasrören
5	Klämmor (använd 2 klämmor för varje tätning)

Tillvägagångssätt vid isolering av rören

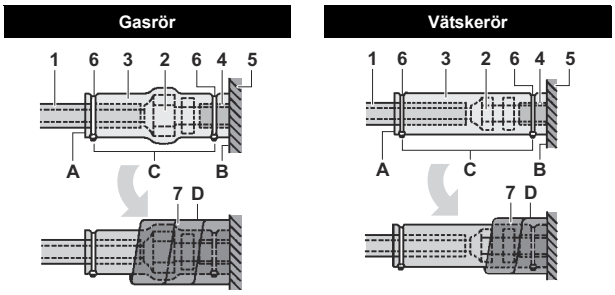

1	Rörisoleringsmaterial (anskaffas lokalt)
2	Kragmutteranslutning
3	Isolering för montering (levereras med enheten)
4	Rörisoleringsmaterial (huvudenheten)
5	Huvudenhet
6	Klämma (anskaffas lokalt)
7	Medium 1 tätningsdyna för gasrör (levereras med enheten) Medium 2 tätningsdyna för vätskerörledningar (levereras med enheten)
A	Vänd sömmarna uppåt
B	Fäst dem till basen
C	Dra åt delen förutom rörlednings isoleringsmaterial
D	Vira över från basen av enheten till toppen av flänsmutteranslutningen

- För lokal isolering, se till att isolera lokala rörsystem hela vägen in i röranslutningarna inuti enheten.
  Utsatta ledningar kan orsaka kondens eller brännskador vid beröring.
- Se till att ingen olja finns kvar på plastdelar till dekorationspanelen (tillvalsutrustning).
  Olja kan orsaka nedbrytning och skador på plastdetaljer.

Försiktighet vid hårdlödning

- Se till att utföra en genomblåsning med kväve vid hårdlödning. Hårdödning utan kväveersättning eller genomblåsning med kväve i rören kommer att skapa stora mängder av oxiderad film på insidan av rören. Detta skulle ha en negativ verkan på ventiler och kompressorer i kylsystemet och förhindra en normal drift.
- Om hårdlödning utförs under genomblåsningen av kväve i rören måste kvävet ställas in på 0,02 MPa med en tryckreduceringsventil (dvs. precis tillräckligt för att det skall kunna kännas på huden).

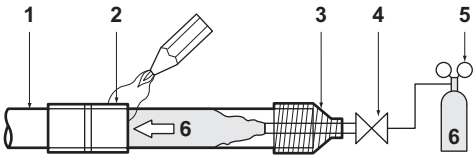

1	Köldmedierör
2	Del som skall lödas
3	Tejpning
4	Manuell ventil
5	Tryckreduceringsventil
6	Kväve

Dräneringsrörinstallationen

Installation av dräneringsrör

Installera dräneringsrören enligt bilden och vidta åtgärder mot kondens. Felaktigt riggade rör kan leda till läckage och så småningom fuktiga möbler och tillhörigheter.

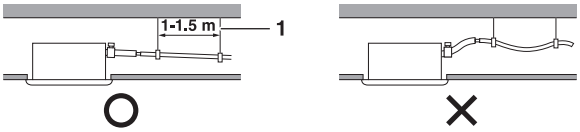

1	Hängbalk

- Installera dräneringsrören.
  - Rörledningen ska vara så kort som möjligt och ha en lutning på minst 1/100 så att luften inte kan orsaka ett vattenlås i röret.
  - Se till att rörstorleken är lika med eller större än anslutningsröret (vinylröret på 20 mm nominell diameter och 26 mm ytterdiameter.
  - Tryck ut den medföljande dräneringsslangen så långt som möjligt över dräneringskopplingen.

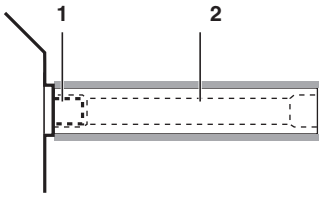

1	Dräneringskoppling (fäst på enheten)
2	Dräneringsslang (medföljer enheten)

  - Dra åt metallklämman enligt illustrationen.
  - Efter provning av dräneringsrörledningarna fäster du dräneringstätningsdynan (4 levereras med enheten) över den obetäckta delen av dräneringskopplingen (= mellan dräneringsslagen och enhetens stomme).

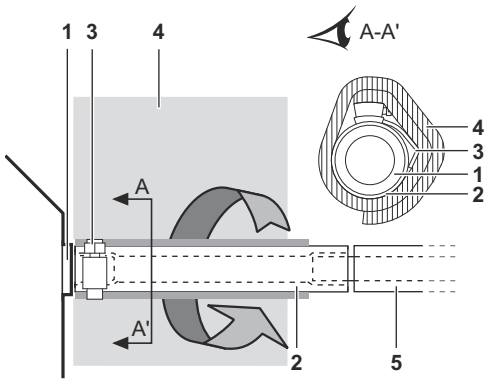

1	Dräneringskoppling (fäst på enheten)
2	Dräneringsslang (medföljer enheten)
3	Metallklämma (medföljer enheten) OBS: Böj spetsen på metallklämman utan att riva sönder tätningen.
4	Stor tätningsdyna (medföljer med enheten)
5	Dräneringsrör (anskaffas lokalt)

  - Vira den medföljande stora tätningsdynan över metallklämman och dräneringsslangen för att isolera och fäst den med klämmor.
  - Isolera hela dräneringsrörsystemet inne i byggnaden (anskaffas lokalt).
  - Om dräneringsslangen inte kan monteras med tillräcklig lutning ska slangen monteras med ett dräneringshöjningssystem (anskaffas lokalt).
- Hur du drar rören (Se bild 6)

1	Takskiva
2	Hängfäste
3	Justerbart intervall
4	Dräneringshöjningssystem (nominell diameter på vinylröret = 25 mm)
5	Dräneringsslang (medföljer enheten)
6	Metallklämma (levereras med enheten)

  - Anslut dräneringsslangen till dräneringshöjningssystemet och isolera dem.
  - Koppla dräneringsslangen till dräneringsutloppet på inomhusenheten och dra åt den med klämman.
- Försiktighetsåtgärder
  - Installera dräneringshöjningsrören på en höjd som är lägre än H2.
  - Installera dräneringshöjningsrören i rät vinkel mot inomhusenheten och mer än 300 mm från enheten.
  - För att förhindra luftbubblor ska dräneringsröret installeras i plant eller något uppåtlutat (≤75 mm).
  - Dräneringspumpen på den här enheten är en höglyftande typ. Kännetecknande för denna pump är att ju högre pump desto lägre dräneringsbuller. Av denna anledning rekommenderas en pump som är högre än 300 mm.

Dekorationspanel	H2
BYFQ60C	645 mm
BYFQ60B	630 mm

OBS! Lutningen på den monterade dräneringsslangen ska vara 75 mm eller mindre, så att dräneringskopplingen inte behöver utstå ytterligare belastning.

Installera hängande stänger varje 1 till 1,5 meter för att säkerställa en nedåtgående lutning på 1:100.

Vid sammanföring av flera dräneringsledningar ska du installera rören enligt bild bild 8. Välj sammanlöpande dräneringsledningar vars mätvärden är lämpliga för kapaciteten hos enheten.

1	T-anslutning för sammanlöpande dräneringsledningar

Test av dräneringsröret

Efter att rörsystemet är klart ska du kontrollera om vattnet dräneras smidigt.

- Tillsätt omkring 1 l vatten gradvis genom luftutsläppet.
  Metod för tillsats av vatten (Se bild 10)

1	Plastvattenkanna (röret bör vara omkr. 100 mm långt)
2	Servicedränering (med gummipropp) (Använd denna dränering för att tömma vatten ur dräneringstråget)
3	Kondensvattenpumpens plats
4	Dräneringsrör
5	Dräneringskoppling (från vattenflödet)

- Kontrollera dräneringsflödet.
  - Om dragningen av elledningarna är klar
    Kontrollera dräneringsflödet under KYLNING, vilket förklaras i "Provkörning" på sidan 9.
  - Om dragningen av elledningarna inte är klar
    - Ta bort kopplingsboxens lock genom att verka på de två skruvarna. Anslut de enfasiga nätanslutningskablarna (50 Hz, 230 V) till anslutningarna nr. 1 och nr. 2 på kopplingsplinten till den centrala enhetens kablage och anslut jordledningen ordentligt (se bild 9).
    - Montera tillbaka kopplingsboxens lock och slå på strömmen.
    - Vidrör inte dräneringspumpen. Detta kan leda till en elektrisk stöt.

1	Lock till kopplingsboxen
2	Kablage till central enhet
3	Jordkabel
4	Kopplingsplint för nätanslutning
5	Klämma
6	Överföringskablage
7	Kopplingsplint för överföringskoppling
8	Ingång för kablar
9	Etikett med kopplingsschema (på baksidan av kopplingsboxens lock)
10	Fjärrkontrollkabel

Kopplingsplint för nätanslutning (4)

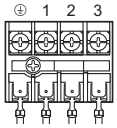

    - Kontrollera att dräneringen fungerar genom att titta på dräneringskopplingen.
    - Efter kontroll av dräneringsflödet stänger du av strömmen, lossar kopplingsboxens lock och kopplar loss de enfasiga strömkablarna från kopplingsplintens till den centrala enhetens kablage. Montera tillbaka kopplingsboxens lock enligt föregående anvisningar.

Elektrisk ledningsdragning

Allmänna instruktioner

- All elinstallation måste utföras av behörig elinstallatör och installationen måste följa aktuella europeiska och nationella regler inom området.
- Använd endast kopparledningar.
- Följ "Kopplingsschema" fäst på enheten för kabeldragning för utomhusenheten, inomhusenheter och fjärrkontrollen. Se "Installationshandbok för fjärrkontrollen" för information om fjärrkontrollens kablar.
- Alla kopplingar måste utföras av en auktoriserad elektriker.
- En huvudbrytare eller något annat sätt att koppla från strömmen med kontaktseparation för alla poler måste installeras i den fasta kabeldragningen enligt relevanta lokala och nationella bestämmelser.
  Observera att driften kommer att starta om automatiskt om huvudströmmen stängs av och sedan sätts på igen.
- Läs i installationshandboken som levererades med utomhusenheten för en korrekt storlek av strömförsörjningskabeln som är ansluten till utomhusenheten, jordfelsbrytarens kapacitet och säkring, samt instruktioner om kabeldragning.
- Se till att jorda luftkonditioneraren.
- Anslut inte jordledningen till:
  - gasledning: kan orsaka explosioner vid eld eller om gas läcker.
  - telefonjordkablar eller åskledare: kan orsaka onormalt hög elektrisk potential i marken vid åskväder.
  - VVS-rör: ingen jordningseffekt om rör av hård plast används.
- Se till att formen på strömförsörjningskabeln och eventuella andra kablar, innan du kopplar enheten, är enligt denna bild.

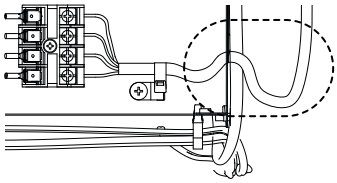

Elektriska egenskaper

OBS! Se "Elektriska data" för mer information.

Specifikationer för lokal kabeldragning

	Kabel	Storlek (mm^2)	Längd
Mellan inomhusenheter	H05VV-U4G(1),(2)	2,5	—
Enhet-Fjärrkontroll	Skärmad kabel (2 kablar)(3)	0,75–1,25	≤500 m(4)

(1) Syns endast vid skyddade rörledningar. Använd H07RN-F om inget skydd finns.
(2) Drag överföringsledningar mellan inomhus- och utomhusenheterna genom en ledning för att skydda mot yttre kraft och mata ledningen genom väggen tillsammans med köldmedierör.
(3) Använd dubbel isoleringstråd för fjärrkontrollen (isoleringstjocklek: ≥ 1 mm) eller drag kablarna igenom en vägg eller ett skyddsrör så att användaren inte kan komma i kontakt med dem.
(4) Denna längd är den totala utvidgade maxlängden i systemet i händelse av gruppkontroll.

Anslutningsexempel och hur du ställer in fjärrkontrollen

Anslutning av kablage (Se bild 9)

- Kablage till central enhet
  Ta av kopplingsboxens lock (1) och anslut kopplingsplinten till den inre enheten med överensstämmande nummer och anslut jordledningen till jorduttaget. När du gör detta ska du dra ledningarna till insidan genom hålet i kopplingsboxens lock och klämma trådarna enligt bilden.
- Fjärrkontrollkabel
  Ta av locket till kopplingsboxen (1) och dra ledningarna till insidan genom hålet i kopplingsboxens lock och anslut till kopplingsplinten för fjärrkontrollens kablar. Fäst kablarna ordentligt med en klämma, enligt bilden.
- Efter anslutningen
  Anslut den lilla tätningen (medföljer enheten) runt kablarna för att förhindra infiltrering av vatten från utsidan in i enheten. Om två eller fler kablar används, dela den lilla tätningen i erforderligt antal bitar och linda dem runt alla kablar.
- Montera locket till kopplingsboxen

1	Lock till kopplingsboxen
2	Kablage till central enhet
3	Jordkabel
4	Kopplingsplint för nätanslutning
5	Klämma (anskaffas lokalt)
6	Fjärrkontrollkabel
7	Kopplingsplint för fjärrkontrollkabeln
8	Ingång för kablar
9	Etikett med kopplingsschema (på baksidan av kopplingsboxens lock)

Försiktighetsåtgärder

1 Tänk på det som nämns nedan under anslutningen till elnätets kopplingsplint.

- Använd en rund vågprofilerad kontakt för isoleringshylsan för anslutning till kopplingsplinten för kabeldragning av enheterna. Instruktionerna nedan ska följas om ingen är tillgänglig.

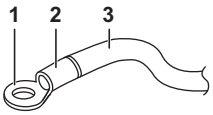

1	Rund vågprofilerad kontakt
2	Fäst isoleringshylsa
3	kabeldragning

- Anslut inte kablar av olika storlek till samma strömförsörjningsterminal. (Glapp i anslutningen kan orsaka överhettning.)
- När du klämmer fast ledningar, använd klämmorna (levereras med enheten) för att förhindra yttre kraft på kabelanslutningarna. Bind ordentligt. När du drar ledningarna, se till att kablarna ligger ordnade och inte orsakar kontrollboxen puttas upp. Stäng locket ordentligt.
- När du ansluter kablar av samma storlek ska de anslutas enligt bilden.

Använd den angivna ledningskabeln. Anslut kabeln ordentligt vid terminalen. Lås fast ledningen vid terminalen utan att tillämpa överdriven kraft. Använd åtdragningsmoment enligt tabellen nedan.

Åtdragningsmoment (N•m)	
Kopplingsplint för fjärrkontroll	0,79~0,97
Kopplingsplint för enheternas kablar	1,18~1,44

- När du fäster locket till kopplingsboxen ska du se till att inga kablar hamnar i kläm.
- När alla anslutningar har gjorts ska du täppa till alla glipor i höljet vid kabelingångarna med spackel eller isoleringsmaterial (anskaffas lokalt) för att förhindra att smådjur eller smuts tränger in i enheten och orsakar kortslutning i kopplingsboxen.

2 Se till att den totala strömmen över korsade ledningar mellan inomhusenheterna är mindre än 12 A. Förgrena ledningen utanför kopplingsplinten för enheten i enlighet med gällande elektriska normer, vid användning av två strömkablar med en tjocklek över 2 mm^2 (Ø1,6).

Förgreningen måste vara mantlad för att ge lika stor eller större grad av isolering än själva strömförsörjningskabeln.

3 Anslut inte kablar av olika storlek till samma jordningsterminal. Glapp i anslutningen kan försämra skyddet.

4 Fjärrkontrollens kablar bör placeras på minst 50 mm avstånd från den inre enhetens kablar och andra kablar. Om dessa riktlinjer inte följs kan det resultera i felaktig funktion på grund av elektriska störningar.

5 Se "Installationshandbok för fjärrkontrollen" som levererades med fjärrkontrollen för information om fjärrkontrollens kablar.

OBS! Kunden har möjlighet att välja fjärrkontrollens termistor.

6 Anslut aldrig den inre enhetens kablar till fjärrkontrollens kablar. Det misstaget skulle kunna skada hela systemet.

7 Använd endast specificerade kablar och dra åt dem ordentligt till terminalerna. Var förskitig med att utsätta terminalerna för yttre tryck. Håll noga ordning på kablarna så att de inte hindrar annan utrustning, t.ex. poppar upp på frontluckan. Se till att locket stängs ordentligt. Felaktiga anslutningar kan orsaka överhettning och i värsta fall elektriska stötar eller brand.

Exempel på kabeldragning

För mer information om hur du kopplar utomhusenheten ska du se installationshandboken som medföljde utomhusenheterna.

Bekräfta systemtyp:

- Partyp eller flera system: 1 fjärrkontroll styr 1 inomhusenhet (standardsystem).
- System med samtidig drift av kyla/värme: 1 fjärrkontroll styr 2 inomhusenheter (2 inomhusenheter drivs samtidigt).
- Gruppstyrningssystem: 1 fjärrkontroll styr upp till 16 inomhusenheter (alla inomhusenheter styrs enligt fjärrkontrollen).
- Styrning med 2 fjärrkontroller: 2 fjärrkontroller styr 1 inomhusenhet.

Partyp eller flera system (Se bild 12)

System med samtidig drift av kyla/värme (Se bild 13)

Gruppstyrningssystem (Se bild 14)

Styrning med 2 fjärrkontroller (Se bild 15)

1	Nätström
2	Huvudströmbrytare
3	Säkring
4	Fjärrkontroll (extra tillbehör)
5	Inomhusenhet (Master)
6	Inomhusenhet (Slave)

OBS! Det är inte nödvändigt att ange inomhusenhetens adress då du använder gruppkontroll. Adressen anges automatiskt när strömmen slås på.

Försiktighetsåtgärder

1 Alla överföringskablar, förutom fjärrkontrollens kablar, är polariserade och måste överensstämma med terminalsymbolen.

2 Vid gruppstyrningssystem ska fjärrkontrollens kablar dras till master-enheten om du ansluter till system med samtidig drift av kyla/värme (kabeldragning till slav-enheten behövs inte).

3 För en fjärrkontroll för styrning av flera enheter, ska du välja fjärrkontrollen som passar inomhusenheten som har de flesta funktioner (enligt medföljande luftflödesblad).

4 Vid styrning av ett system med samtidig drift av kyla/värme med två fjärrkontroller ska du ansluta den till master-enheten (kabeldragning till slav-enheten behövs inte).

5 Var noga med att ansluta ledningarna till master-enheten när du kombinerar med ett system med samtidig drift av kyla/värme med gruppstyrning.

6 Jorda inte utrustningen på gasrör, vattenrör, åskledare eller överskridande mark med telefoner. Felaktig jordning kan resultera i elektriska stötar.

Installation av dekorationspanelen

Se handboken som levererades med dekorationspanelen.

När du har installerat dekorationspanelen ska du se till att det inte finns något utrymme mellan enheten och dekorationspanelen. Annars luft kan läcka genom glipan och orsaka kondens.

Inställningar

Inställningen måste göras från fjärrkontrollen i enlighet med installationsförhållandena.

- Inställning kan göras genom att ändra "Lägesnummer", "Första kodnumret" och "Andra kodnumret".
- För inställning och drift, se "Field setting" i monteringsanvisningen för kontrollen.

Ange takhöjden

Justera andra kodnumret enligt tabellen nedan så att det motsvarar takhöjden för din installation. (Det andra kodnumret är fabriksinställt till "01")

Takhöjd (m)		Läges-nummer	Första kodnumret	Andra kodnumret
≤2,7	N	13 (23)	0	01
>2,7 eller ≤3,0	H	13 (23)	0	02
>3,0 eller ≤3,5	S	13 (23)	0	03

Bilden av takhöjden är för luftutsläpp i alla riktningar.

Ange luftflödesriktning

Om du behöver ändra luftflödesriktning (3 eller 4 riktningar) ska du se efter i tillsatshandboken för blockeringstillägget. (Det andra kodnumret är fabriksinställt till "01" för luftflöde i alla riktningar)

Inställning av luftvolym när termostatstyrning är AV

Innan du ställer in termostatstyrning ska du samråda med kunden för att överensstämma med deras omgivning.
(Andra kodnumret är "02" vid kylning termostat AV och övriga är "01" som fabriksinställning.)

Inställning		Läges-nummer(1)	Första kodnumret	Andra kodnumret
Fläkten stoppar om termostaten är AV (kylning/uppvärmning)	Normal	11(21)	2	01
	Stopp			02
Luftvolym vid kylning, termostat AV	LL	12(22)	6	01
	Ställa in volymen			02
Luftvolym vid uppvärmning, termostat AV	LL	12(22)	3	01
	Ställa in volymen			02

(1) Inställningen av lägesnumret görs i en bunt för gruppen. För att göra eller bekräfta inställningarna för en enskild enhet ska du ställa in lägesnumret som visas inom parenteser

Ange luftfiltermeddelande

Fjärrkontroller är utrustade med lcd-displayer för luftfiltermeddelande som visar när det är dags att rengöra luftfiltret.

Ändra den andra koden beroende på mängden smuts och damm i rummet. (Det andra kodnumret är fabriksinställt till "01" för ringa luftföroreningar)

Luftfilterförorening

Inställning	Visas	Läges-nummer	Första kodnumret	Andra kodnumret
Lätt	±2 500 timmar	10 (20)	0	01
Kraftig	±1 250 timmar	10 (20)	0	02
Ingen visning	—	10 (20)	3	02

När du använder trådlösa fjärrkontroller är det nödvändigt att använda adressinställning. Inställningsinformation ges i installationshandboken som levererades med den trådlösa fjärrkontrollen.

Ställa in antal inomhusenheter för system med samtidig kyla/värme

Vid användning av läget system med samtidig drift av kyla/värme ska det andra kodnumret ändras, enligt tabellen. (Det andra kodnumret är fabriksinställt till "01" för en ansluten enhet.)

Inställning	Läges-nummer	Första kodnumret	Andra kodnumret
Parsystem (1 enhet)	11 (21)	0	01
System med samtidig drift av kyla/värme (2 enheter)			02
System med samtidig drift av kyla/värme (3 enheter)			03
System med samtidig drift av kyla/värme (4 enheter)			04

Vid användning av läget system med samtidig drift av kyla/värme ska du se "System med samtidig drift av kyla/värme med individuell inställning" på sidan 9 för att ställa in master- och slave-enheter separat.

Vid användning av trådlösa fjärrkontroller

Vid användning av trådlösa fjärrkontroller är adressinställningen för trådlösa fjärrkontroller nödvändig. Inställningsinformation ges i installationshandboken som levererades med den trådlösa fjärrkontrollen.

System med samtidig drift av kyla/värme med individuell inställning

Det är lättare att använda fjärrkontrollen vid inställning av slave-enheten.

Utför följande arbetsmoment vid enskilda inställningar av master- och slave-enheten.

Arbetsmoment (Se bild 16)

1 Nätström
2 Huvudströmbrytare
3 Säkring
4 Fjärrkontroll (extra tillbehör)
5 Inomhusenhet (Master)
6 Inomhusenhet (Slave)

1 Ändra det andra kodnumret till "02", individuell inställning, så att slave-enheten kan ställas in separat. (Det andra kodnumret är fabriksinställt till "01", enhetlig inställning.)

Inställning	Läges-nummer	Första kodnumret	Andra kodnumret
Enhetlig inställning	11 (21)	1	01
Individuell inställning			02

2 Gör lokala inställningar för master-enheten.

3 Stäng av huvudströmbrytaren efter (2).

4 Koppla bort fjärrkontrollen från master-enheten och anslut den till slave-enheten.

5 Sätt på huvudströmbrytaren igen, och som i (1), ändra det andra kodnumret till "02", individuell inställning.

6 Gör lokala inställningar för slave-enheten.

7 Stäng av huvudströmbrytaren efter (6).
Om det finns 2 eller flera slave-enheter ska du upprepa stegen (4) till (7) för alla slave-enheter.

8 Koppla bort fjärrkontrollen från slave-enheten efter inställningen och anslut den till master-enheten igen. Detta är det sista du behöver ställa in.

Du behöver inte ansluta fjärrkontrollens kablar från master-enheten om den extra fjärrkontrollen för slave-enheten används. (Men ta bort kablarna som är anslutna till fjärrkontrollens kopplingsplint på master-enheten.)

Provkörning

Se "Var extra försiktig med följande punkter under montering och gör en kontroll när du är klar med installationen" på sidan 2.

Efter avslutad byggande av köldmedierören, dräneringsrör och elledningar ska en provdrift genomföras för att skydda enheten.

Testa funktionen efter att du har installerat dekorationspanelen

1 Öppna gassidans stoppventil.

2 Öppna vätskesidans stoppventil.

3 Strömsätt vevhusvärmaren i 6 timmar.

4 Ställ in på kylning med fjärrkontrollen och starta genom att trycka på PÅ/AV.

5 Tryck på knappen för Inspektion/funktionsprovning /TEST 4 gånger (2 gånger för trådlös fjärrkontroll) och kör i läget Provning under 3 minuter.

6 Tryck på knappen för ändring av luftens flödesriktning SWING för att verifiera att enheten fungerar.

7 Tryck på knappen för Inspektion/funktionsprovning /TEST och använd normalt.

8 Bekräfta enhetens funktion i enlighet med handboken.

Testa funktionen innan du installerar dekorationspanelen

OBS! Vidrör inte dräneringspumpen, detta kan orsaka elektriska stötar.

1 Öppna gassidans stoppventil.

2 Öppna vätskesidans stoppventil.

3 Strömsätt vevhusvärmaren i 6 timmar.

4 Ställ in på kylning med den anslutna fjärrkontrollen och starta genom att trycka på PÅ/AV.

5 Tryck på knappen för Inspektion/funktionsprovning /TEST 4 gånger och kör i läget Provning under 3 minuter.

6 Tryck på knappen för Inspektion/funktionsprovning /TEST och använd normalt.

7 Bekräfta enhetens funktion i enlighet med handboken.

8 Stäng av huvudströmbrytaren efter användningen.

Försiktighetsåtgärder

1 Se installationshandboken som medföljde utomhusenheten eller kontakta din återförsäljare om någonting är fel med enheten.

2 Se installationshandboken som medföljde utomhusenheten eller kontakta din återförsäljare vid enskild systemtyp.

3 Utför en provdrift efter att du har installerat dekorationspanelen, om den trådlösa fjärrkontrollen används.

Kopplingsschema

Inomhusenhet

A1P.....Tryckt kretskort
C105.....Kondensator (M1F)
DS1.....DIP-switch på pcb
F1U.....Säkring (F, 5 A, 250 V)
HAP .....Signallampa (serviceövervakning – grön)
K2R.....Magnetrelä
M1F .....Fläktmotor
M1P .....Dräneringspumpmotor
M1S~M4S.....Svängklaffmotor
R1T.....Termistor (luft)
R2T,R3T .....Termistor (spole)
S1L .....Flödesomkopplare
V1R.....Diodbrygga
X1M .....Kopplingsplint
X2M .....Kopplingsplint
Z1F .....Bullerfilter
Z1C.....Ferritkärna
Z2C.....Ferritkärna
PS.....Bryteffektmatning
RC .....Mottagning
TC.....Sändare

Trådlös fjärrkontroll (mottagare/display)

A2P.....Tryckt kretskort
A3P.....Tryckt kretskort
BS1.....Tryckknapp på pcb
H1P.....Signallampa (på – röd)
H2P.....Signallampa (timer – grön)
H3P.....Signallampa (filter – grön)
H4P.....Signallampa (avfrostning – orange)
SS1.....Omkopplare (huvud/underordnad)
SS2.....Omkopplare (trådlös adressinställning)

Sensorsats

A4P.....Tryckt kretskort
A5P.....Tryckt kretskort

Trådansluten fjärrkontroll

R4T.....Termistor (luft)

Kontakt för extra delar

X24A.....Kontakt (kablar för fjärrkontrollen)
X33A.....Kontakt (adapter för kabeldragning)
X35A.....Kontakt (strömförsörjning för adapter)
X81A.....Kontakt (sensorsats)

Anmärkningar

1 : Terminal : Kontaktdon : Extern kabeldragning

2 Om en central fjärrkontroll används ska den anslutas till enheten i enlighet med installationshandboken som levererades med produkten.

3 X2A, X8A, X33A, X35A och X36A är anslutna då extra tillbehör används.
Vid användning av en självrengörande dekorationspanel ska du se kopplingsschemat för den självrengörande dekorationspanelen.

4 Anslut strömmen för ADAPTER FÖR KABELDRAGNING till kopplingsplinten (X2M) till inomhusenheten direkt.

5 Läs bruksanvisningen som medföljde fjärrkontrollen vid huvud-/underväxling.

6 Färgförklaring

BLK	: Svart	BLU	: Blå	BRN	: Brun
GRN	: Grön	GRY	: Grå	ORG	: Orange
PNK	: Rosa	RED	: Röd	WHT	: Vit
YLW	: Gul				

In case of simultaneous operation system	: Vid system med samtidig drift av kyla/värme
Indoor unit (Master) / (Slave)	: Inomhusenhet (Master)/(Slave)
To outdoor unit	: Till utomhusenhet
Remote controller	: Fjärrkontroll
Control box	: Kopplingsbox
Receiver/display unit	: Receiver/display
Central remote controller	: Central fjärrkontroll
Wired remote controller	: Trådansluten fjärrkontroll

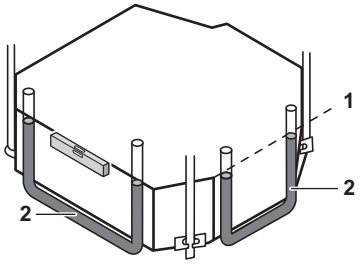

11

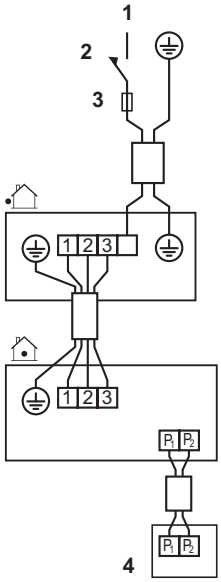

12

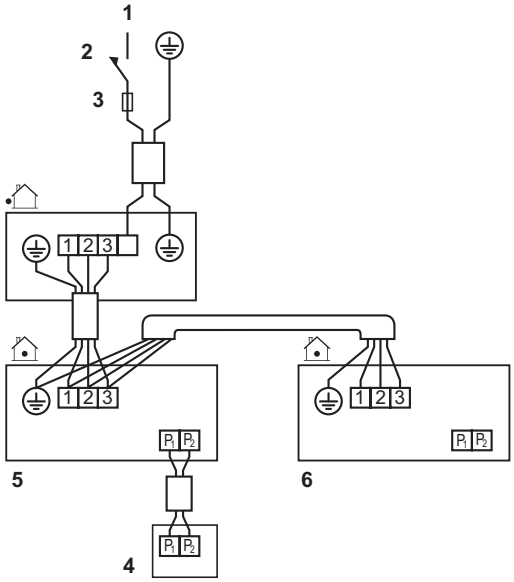

13

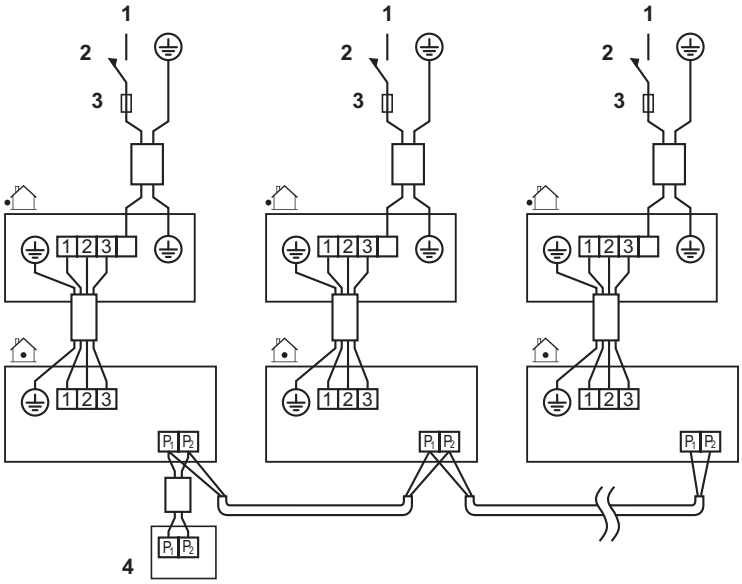

14

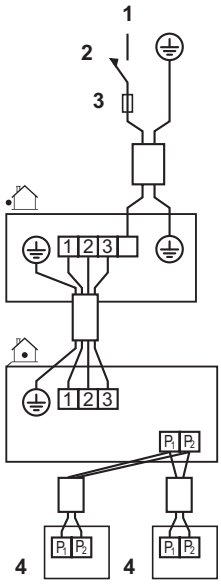

15

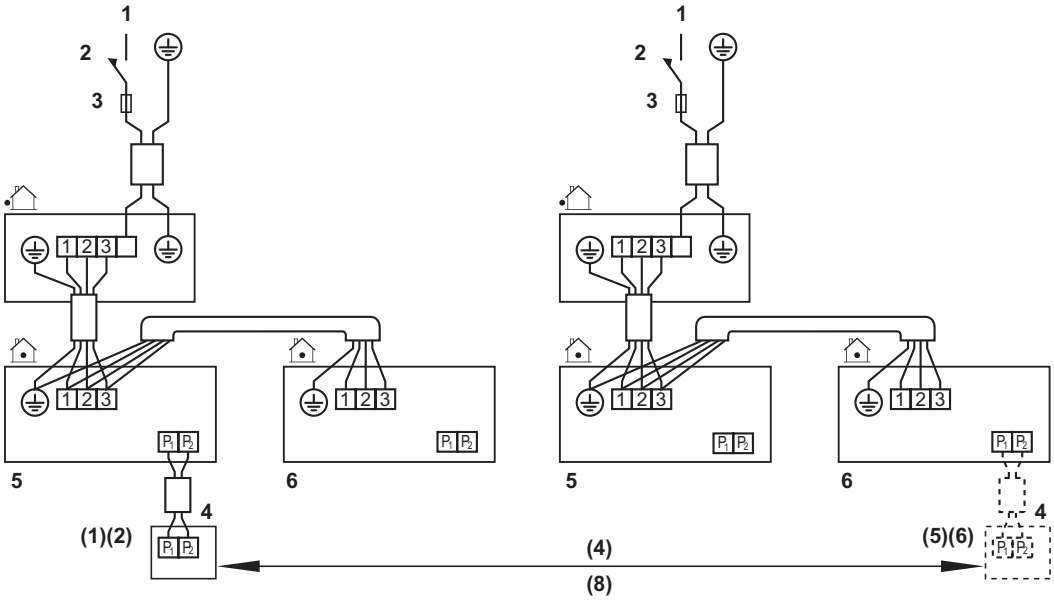

16

DAIKIN INDUSTRIES CZECH REPUBLIC s.r.o.
U Nové Hospody 1/1155, 301 00 Plzeň Skvrňany, Czech Republic

DAIKIN EUROPE N.V.
Zandvoordestraat 300, B-8400 Oostende, Belgium

Copyright 2013 Daikin

EAC

4P341094-1D 2015.02