DAIKIN

INVERTER

DAIKIN LUFTKONDITIONERING

Användarhandbok

FDXS25F2VEB **FDXS60F2VEB**

FDXS35F2VEB **FDXS50F2VEB**

FDXS50F2VEB9

INNEHÅLL

LÄS FÖRE ANVÄNDNING

Försiktighetsåtgärder 2
Delarnas namn 4

SKÖTSEL

Skötsel och rengöring 6

FELSÖKNING

Felsökning 8

Originalinstruktionerna är skrivna på engelska. Alla övriga språk är översättningar av originalinstruktionerna.

Försiktighetsåtgärder

- Förvara den här handboken så att operatören enkelt kan hitta den.
- Läs igenom denna handbok noggrant innan enheten startas.
- Som en säkerhetsåtgärd måste operatören läsa följande varningar noggrant.
- I denna handbok finns två varningstyper, VARNING och FÖRSIKTIGT. Följ noggrant alla förebyggande säkerhetsåtgärder nedan. de är viktiga för att säkerheten ska kunna garanteras.
- Ljudeffekten är lägre än 70 dB(A).

⚠ VARNING	⚠ FÖRSIKTIGT
Om du inte följer dessa instruktioner till punkt och pricka kan enheten orsaka skador på egendomar eller människor, samt orsaka dödsfall.	Om du inte följer dessa instruktioner till punkt och pricka kan enheten orsaka mindre eller medelsvåra skador på egendomar eller människor.

Gör aldrig detta.

Jorda luftkonditioneraren.

Vidrör aldrig luftkonditioneraren med blöta händer (gäller även fjärrkontrollen).

Följ instruktionerna.

Luftkonditioneraren får aldrig bli våt (gäller även fjärrkontrollen).

■ VARNING

- För att undvika eldsvåda, explosion eller skador ska enheten inte användas när skadliga, brandfarliga eller frätande gaser, finns i närheten av enheten.
- Det kan vara skadligt för hälsan att utsätta kroppen för luftflödet under en längre tid.
- Stick inte in ett finger eller något föremål i luftintaget eller luftutloppet. Eftersom fläkten roterar med hög hastighet kan den orsaka skador.
- Försök inte reparera, flytta, ändra eller installera om luftkonditioneraren på egen hand. Felaktigt utförda arbeten kan orsaka elektriska stötar, eldsvådor osv.
  Be alltid din Daikin-leverantör om råd och information angående reparationer och ominstallationer.

- Kylmedlet som används i luftkonditioneraren är oskadligt. Läckor ska inte kunna uppkomma, men om köldmedium av någon anledning ändå läcker ut i rummet bör du se till att det inte kommer i kontakt med någon öppen låga.
- Om luftkonditioneraren inte kyler (eller värmer) som den ska, kan den läcka köldmedium och du bör kontakta leverantören.
  Vid reparationer som inbegriper påfyllnad av köldmedium bör du rådgöra med vår servicepersonal om reparationens omfattning.
- Försök inte installera luftkonditioneraren på egen hand. Felaktigt utförda arbeten kan orsaka vattenläcka, elektriska stötar eller eldsvåda. Kontakta leverantören eller en kvalificerad tekniker för installationshjälp.
- För att undvika elektriska stötar, eldsvåda eller skada bör du stänga av enheten och bryta strömmen om något är onormalt, som till exempel att det luktar bränt. Kontakta därefter leverantören för vidare instruktioner.
- Beroende på var enheten installeras kan även en jordfelsbrytare behöva installeras. Om en jordfelsbrytare saknas kan det leda till elektriska stötar eller eldsvåda.

- Luftkonditioneraren måste vara jordad. Dålig jordning kan leda till elektriska stötar. Anslut inte jordningen till en gasledning, vattenledning, åskledare eller jordning för en telefonledning.

■ FÖRSIKTIGT

- För att undvika en försämring av kvaliteten bör du inte använda enheten för att kyla precisionsinstrument, matvaror, växter, djur eller konstverk.
- Utsätt aldrig barn, växter eller djur direkt för luftflödet.

- Denna apparat är avsedd för användning av en expert eller instruerade användare i affärer, inom lättindustrin och lantbruk, eller av lekmän för kommersiell användning och användning i hemmet.
- Placera ingenting med en öppen låga i direkt anslutning till luftflödet från enheten eller under inomhusenheten. Det kan ge upphov till en ofullständig förbränning eller deformation av enheten på grund av värmen.
- Blockera inga luftintag eller luftutsläpp. Försämrat luftflöde kan ge upphov till otillräckliga prestanda eller andra problem.
- Sitt eller stå inte på utomhusenheten. Placera inga föremål på enheten, och undvik skador genom att aldrig ta bort fläktskyddet.
- Placera ingenting under inomhus- eller utomhusenheten som ska skyddas från fukt. Under vissa förhållanden kan fukt i luften kondenseras och droppa.
- Efter långvarig användning bör du kontrollera enhetens fundament och installation så att inga skador uppkommit.
- Vidrör aldrig utomhusenhetens luftintag eller aluminumlameller. Det kan orsaka skador.
- Denna utrustning är inte avsedd att användas av personer, inklusive barn, med nedsatt fysisk, sensorisk eller mental funktion, eller brist på erfarenhet och kunskap, om de inte har fått överinseende eller instruktioner gällande användning av utrustningen av någon person som ansvarar för deras säkerhet.
  Barn ska övervakas så att de inte leker med utrustningen.

- För att undvika syrebrist bör rummet vara ordentligt ventilerat om förbränningsutrustning används tillsammans med luftkonditioneraren.
- Före rengöring ska enheten stängas av antingen med strömbrytaren eller genom att dra ut sladden.
- Anslut inte luftkonditioneraren till en annan strömkälla än den avsedda. Det kan leda till problem eller eldsvåda.
- Placera dräneringsslangen så att dräneringen fungerar ordentligt. Ofullständig dränering kan orsaka fuktskador på byggnader, möbler osv.
- Placera inga föremål som inte tål vatten under inomhusenheten. Vatten kan droppa från inomhusenheten om luftfuktigheten är 80 % eller högre eller när dräneringsutloppet är igensatt eller luftfiltret är smutsigt.
- Placera inga föremål i direkt anslutning till utomhusenheten och låt inte löv eller annat skräp samlas runt enheten. Löv är en grogrund för smådjur som kan komma in i enheten. När de väl kommit in i enheten kan sådana smådjur orsaka fel, rökutveckling eller eldsvåda när de kommer i kontakt med strömförande komponenter.

- Vidrör inte luftkonditioneraren med blöta händer.

- Tvätta inte inomhusenheten med större vattenmängder, använd bara en lätt fuktig trasa.
- Placera inga föremål, till exempel vätskebehållare eller något annat ovanpå enheten. Vatten kan tränga in i enheten och försämra den elektriska isoleringen vilket kan leda till elektriska stötar.

Plats för installation.

■ Vid installation av luftkonditioneraren i följande omgivningar bör du kontakta leverantören.
- Platser med oljig miljö där ånga eller sot kan spridas.
- Salta miljöer, som till exempel kustområden.
- Platser där sulfidgas finns, som till exempel vid varma källor.
- Platser där snö kan blockera utomhusenheten.

Dräneringen från utomhusenheten måste göras till ett väl dränerat område.

Ta hänsyn till grannarna när det gäller buller.

■ För installation bör en plats väljas enligt nedan.
- Platsen ska vara tillräckligt stabil för att klara av enhetens vikt enheten och inte bidra till ökat buller eller ökad vibration vid drift.
- Platsen bör väljas så att driftsbuller och luft som släpps ut från utomhusenheten inte stör dina grannar.

Elektrisk installation.

- Använd en separat strömkrets för luftkonditionerarens strömförsörjning.

Flyttning av systemet.

- Flyttning av luftkonditioneraren kräver särskilda kunskaper. Kontakta leverantören om du behöver flytta på luftkonditioneraren vid flyttning eller ommöblering.

Delarnas namn

■ Inomhusenhet

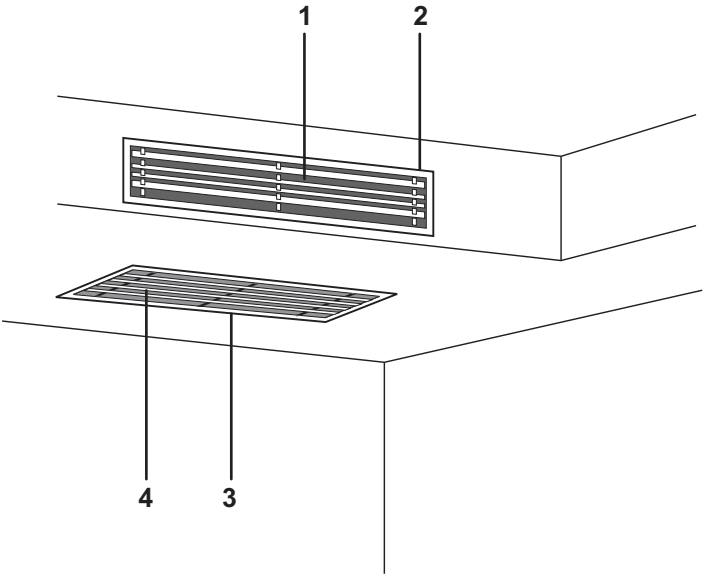

■ Tillval

- Denna inomhusenhet kräver minst en av fjärrkontrollerna.

■ Se handboken som levererades med fjärrkontrollen.

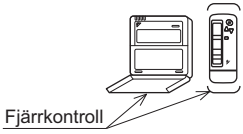

■ Utomhusenhet

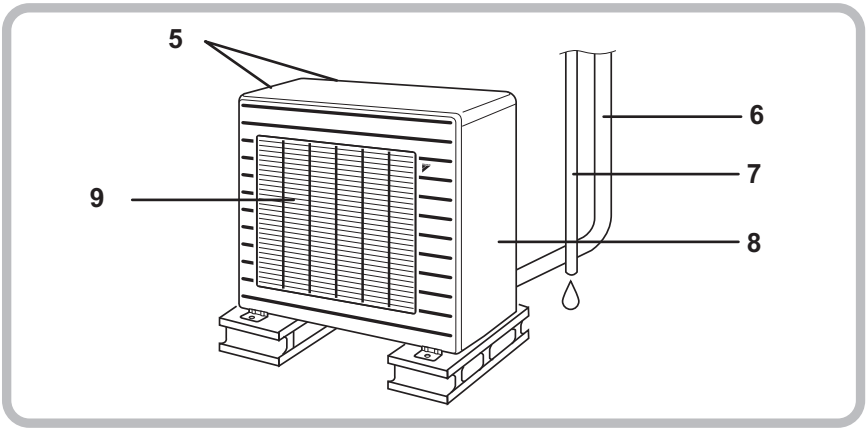

■ Inomhusenhet

1. **Luftutlopp**
2. **Galler för utblåset:** (Anskaffas lokalt)
   - Utseendet på luftutloppsgallret och luftintagsgallret kan skilja sig mellan olika modeller.
3. **Insugningsgaller** (Tillval)
   - Utseendet på insugsgallret och luftintagsgallret kan skilja sig mellan olika modeller.
4. **Luftintag**

- **Driftsläget anges i följande tabell.**

	Läge	Temperatur-inställning	Luftflöde
FDXS	AUTO	25°C	AUTO

■ Utomhusenhet

5. **Luftintag:** (Baksida och sidor)
6. **Köldmediumrör och kabel mellan enheterna**
7. **Dräneringsslang**
8. **Jordningskontakt:**
   - Sitter bakom denna kåpa.
9. **Luftutlopp**

Utomhusenheten kan se annorlunda ut på vissa modeller.

■ Observera

- Om du inte ska använda den under en längre tidsperiod, till exempel på våren eller hösten, slår du ifrån strömbrytaren.
- Använd luftkonditioneraren under följande förhållanden.

LÄGE	Driftsförhållanden	Om driften fortsätter utanför detta driftsområde
KYLA	Utomhustemperatur: <2MX> 10-46°C <3/4/5MXS> –10-46°C <RXS> –10-46°C Inomhustemperatur: 18-32°C Luftfuktighet inomhus: max 80 %	• En säkerhetsspärr kan avbryta driften. (I system med flera inomhusenheter kan denna eventuellt bara stänga utomhusenheten.) • Kondens kan uppstå på inomhusenheten.
VÄRME	Utomhustemperatur: <2/3/4/5MXS> –15-24°C <RXS> –15-24°C Inomhustemperatur: 10-30°C	• En säkerhetsspärr kan avbryta driften.

- Användning utanför dessa driftsområden kan göra att en säkerhetsspärr stänger av systemet.

Skötsel och rengöring

⚠ FÖRSIKTIGT

- **Endast en behörig servicetekniker får utföra underhåll.**
- **Innan du rengör anläggningen ska du avbryta driften och slå av strömbrytaren.**

■ Rengöra luftfiltret

1.Ta bort luftfiltret.

- Insug bakifrån
  Dra undre sidan av luftfiltret bakåt, över böjarna. (2 böjar för typ 25/35, 3 böjar för typ 50/60)
- Insug underifrån
  Dra filtret över böjarna (2 böjar för typ 25/35, 3 böjar för typ 50/60) på enhetens baksida.

2.Rengöra luftfiltret.

Ta bort dammet från luftfiltret med en dammsugare och tvätta det försiktigt i kallt vatten. Använd inte diskmedel eller varmt vatten. Det kan medföra att filtret krymper eller ändrar form. Efter rengöring torkas de på en skuggig plats.

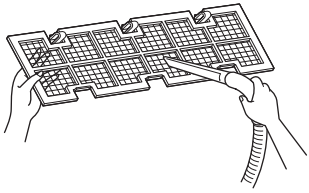

3.Återmontera luftfiltret.

- Insug bakifrån
  Fäst filtret bakom klaffen som finns upptill på enheten och tryck försiktigt den andra sidan över böjarna. (2 böjar för typ 25/35, 3 böjar för typ 50/60)
- Insug underifrån
  Fäst filtret bakom klaffen som finns mitt på enheten och tryck försiktigt den andra sidan över böjarna. (2 böjar för typ 25/35, 3 böjar för typ 50/60)

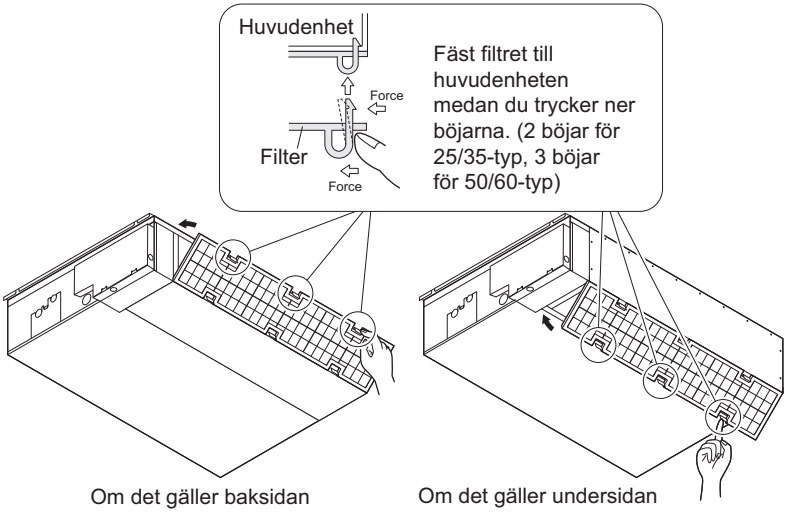

■ Rengöra dräneringstråget

- Rengör dräneringstråget regelbundet för att undvika att dräneringen sätts igen av damm, vilket kan orsaka en vattenläcka.
  DAIKIN-leverantören kan visa hur det ska rengöras.
- Om det är mycket dammigt bör du förbereda ett lock på platsen för att förhindra att damm i luften omkring inomhusenheten hamnar i dräneringstråget.

FÖRSIKTIGT

- Använd inte anläggningen utan filter. Det kan medföra att damm och partiklar samlas inuti enheten.
- Ta bara bort luftfiltret när det ska rengöras.
  Onödig hantering kan skada filtret.
- Använd inte bensin, bensen, lösningsmedel, skurpulver eller flytande insektsmedel. Det kan skada enheten.
- Inomhusenheten får inte bli våt. Det kan leda till elektriska överslag eller brand.
- Om luftfiltren är dammiga sänks värme- och kylningseffekten och enheten drar mer ström.
- Insugsgallret är ett tillval
- Använd inte vatten eller luft med högre temperatur än 50°C för rengöring av luftfilter och utvändiga paneler.
- DAIKIN-leverantören kan visa hur de ska rengöras.

Kontrollera

Kontrollera att fundament, ställning och andra komponenter av utomhusenheten inte skadats.
Kontrollera att ingenting blockerar luftintagen och luftutloppen på varken inomhus- eller utomhusenheten.
Kontrollera att dräneringen fungerar som den ska under kylnings- och uppvärmningsdrift. • Om det inte kommer något dräneringsvatten kan det finnas en läcka i inomhusenheten. Stäng av luftkonditioneraren och kontakta servicepersonal.

■ Förberedelser för långa driftsstopp

1. **Kör enheten i fläktläge i flera timmar vid vackert väder för att torka ut insidan.**
   - Tryck på lägesväljarknappen (MODE) och välj fläktläge.
   - Tryck på ON/OFF-knappen och starta enheten.
2. **Rengör luftfiltren och sätt tillbaka dem.**
3. **Ta ut batterierna ur fjärrkontrollen.**
4. **Slå av strömbrytaren för luftkonditioneraren.**
   - Om flera inomhusenheter är anslutna ska du kontrollera att uppvärmningsläget inte används i något annat rum innan du påbörjar fläktdriften.

Felsökning

Följande situationer innebär inte att något är fel.

Följande situationer innebär inte att något är fel på luftkonditioneraren, utan har naturliga orsaker. Du kan fortsätta använda enheten.

Situation	Förklaring
Driften startar inte omedelbart. • När ON/OFF-knappen tryckts in igen efter att driften avbrutits. • När driftsläget bytts.	• Detta är ett skydd för luftkonditioneraren. Vänta i ca 3 minuter.
Varmluft kommer inte direkt efter start av värmedrift.	• Luftkonditioneraren måste hinna värma upp. Vänta i ca 1–4 minuter. (Systemet är byggt så att det inte börjar blåsa ut luft förrän den har nått en viss temperatur.)
Uppvärmningen avbröts plötsligt och ett strömmande ljud hörs.	• Systemet avfrostar utomhusenheten. Vänta i ca 3 till 8 minuter.
Utomhusenheten avger vatten eller ånga.	■ I uppvärmningsläge • Frosten på utomhusenheten smälter till vatten eller ånga när luftkonditioneraren avfrostas. ■ I kylnings- eller avfuktningsläge • Fukten i luften kondenseras till vatten på de kalla ytorna på utomhusenhetens rör och dropplist.
Inomhusenheten avger en fin dimma.	■ Detta händer när luften i rummet kyls till en dimma av den kalla luften från luftkonditioneraren.
Inomhusenheten luktar illa.	■ Detta händer när lukt från rummet, möbler eller cigarettrök sugs in i enheten och följer med luftflödet. (Om detta problem uppstår rekommenderar vi att du låter inomhusenheten rengöras av en tekniker. Kontakta leverantören.)
Utomhusenhetens fläkt roterar trots att luftkonditioneraren inte används.	■ Efter avstängning: • Utomhusenhetens fläkt fortsätter rotera i ca 30 sekunder för att skydda systemet. ■ Utan att luftkonditioneraren används: • Vid mycket höga utomhustemperaturer roterar fläkten som ett skydd för systemet.
Driften avbröts plötsligt. (Driftslampan lyser)	■ För att skydda systemet kan luftkonditioneraren stängas av vid stora spänningsfluktuationer. Driften återupptas automatiskt om ca 3 minuter.

Kontrollera en gång till.

Kontrollera följande en gång till innan en reparatör tillkallas.

Situation	Kontrollera
Luftkonditioneraren fungerar inte. **(Driftslampan lyser inte.)**	• Är strömbrytaren påslagen och säkringarna hela? • Är det strömavbrott? • Har du satt i batterier i fjärrkontrollen? • Är timer-inställningen korrekt?
Kyleffekten (värmeeffekten) är dålig.	• Är luftfiltren rengjorda? • Är det något som blockerar luftintagen eller luftutloppen på inomhus- eller utomhusenheten? • Är temperaturinställningen korrekt? • Är fönster och dörrar stängda? • Är luftflödet och riktningen korrekt inställd?
Driften avbryts plötsligt. **(Driftslampan blinkar.)**	• Är luftfiltren rengjorda? • Är det något som blockerar luftintagen eller luftutloppen på inomhus- eller utomhusenheten? Rengör luftfiltren eller ta bort alla blockerande objekt och slå av strömbrytaren. Slå sedan på den igen och försök styra luftkonditioneraren med fjärrkontrollen. Kontakta leverantören om lampan fortfarande blinkar. • Är driftsläget detsamma för alla inomhusenheter som är anslutna till utomhusenheten i **multisystemet?** Ställ annars in alla inomhusenheter för samma driftsläge och kontrollera att lamporna blinkar. Dessutom, om driftsläget är ”AUTO”, ska du byta driftsläget för alla inomhusenheter till ”KYLA” eller ”VÄRME” under en kort tidsperiod och kontrollera lamporna en gång till. Om lamporna slutar blinka efter dessa åtgärder är det inget fel på utrustningen. (sid 18)
En onormal funktion uppträder under drift.	• Luftkonditioneraren kan störas av åska eller radiovågor. Stäng av strömbrytaren och slå sedan på den igen och försök styra luftkonditioneraren med fjärrkontrollen.

Ring omedelbart en reparatör.

■ VARNING

■ När något onormalt (som till exempel att det luktar bränt) uppstår bör du avbryta driften och slå av strömbrytaren.
Fortsatt drift under onormala förhållanden kan orsaka problem, elektriska stötar eller eldsvåda.
Kontakta leverantören.

■ Försök inte reparera eller ändra luftkonditioneraren på egen hand.
Felaktigt utförda arbeten kan orsaka elektriska stötar eller eldsvåda.
Kontakta leverantören.

Om något av följande symptom uppstår ska du omedelbart ringa en reparatör.

■ **Nätsladden blir onormalt varm eller är skadad.** ■ **Ett onormalt ljud hörs under drift.** ■ **Säkerhetsbrytaren, en säkring eller jordfelsbrytaren avbryter driften ofta.** ■ **En brytare eller knapp fungerar ofta dåligt.** ■ **Det luktar bränt.** ■ **Inomhusenheten läcker vatten.**	▶ Slå av strömbrytaren och ring en reparatör.

■ Efter ett strömavbrott Driften återupptas automatiskt efter ca 3 minuter. Vänta bara en stund.	■ Åska Om det är risk för blixtnedslag i området bör du avbryta driften och slå av strömbrytaren för att skydda systemet.

Avfallshantering

Din produkt och styrenheternas tillhörande batterier är märkta med denna symbol. Den innebär att elektriska och elektroniska produkter samt batterier inte får blandas med vanligt hushållsavfall.
När det gäller batterier kan en kemisk symbol vara tryckt under symbolen. Denna kemiska symbol innebär att innehållet av en tungmetall överskrider en viss koncentration i batteriet. Tänkbara kemiska symboler är:
Pb: bly (>0,004%)

Försök inte demontera systemet själv: Nedmontering av produkten, hantering av köldmedium, olja och andra delar måste göras av en behörig installatör i enlighet med lokala och nationella bestämmelser.
Kasserade enheter och batterier måste omhändertas för återanvändning, återvinning och energiutvinning.
Genom att se till att denna produkt bortskaffas korrekt bidrar du till att förhindra negativa konsekvenser på miljön och människors hälsa.
Kontakta installatören eller lokala myndigheter för mer information.

Nedmontering av produkten, hantering av köldmedium, olja och andra delar måste göras av en behörig installatör i enlighet med lokala och nationella bestämmelser.

Regelbundet underhåll av systemet rekommenderas.

Under vissa driftsförhållanden kan insidan på luftkonditioneraren bli hårt nedsmutsad efter långvarig användning, vilket kan leda till försämrad funktion. Vi rekommenderar att du regelbundet låter en specialist utföra underhåll, detta i tillägg till det underhåll användaren ska göra. Kontakta leverantören för specialistunderhåll.
Kostnaden för underhållet betalas av användaren.

Viktig information om det använda köldmedlet.

Denna produkt innehåller fluorerade växthusgaser som omfattas av Kyotoavtalet.

Köldmediumtyp:**R410A**
GWP[1]-värde:**1975**
[1] GWP = Växthuseffektpåverkan (Global Warming Potential)
Regelbundna inspektioner för köldmediumläckage kan krävas, beroende på europeisk eller nationell lagstiftning. Kontakta din lokala leverantör för mer information.

DAIKIN INDUSTRIES CZECH REPUBLIC s.r.o.
U Nové Hospody 1/1155, 301 00 Plzeň Skvrňany, Czech Republic

DAIKIN EUROPE N.V.
Zandvoordestraat 300, B-8400 Oostende, Belgium

Copyright 2012 Daikin

EAC

4P362536-1B 2015.06